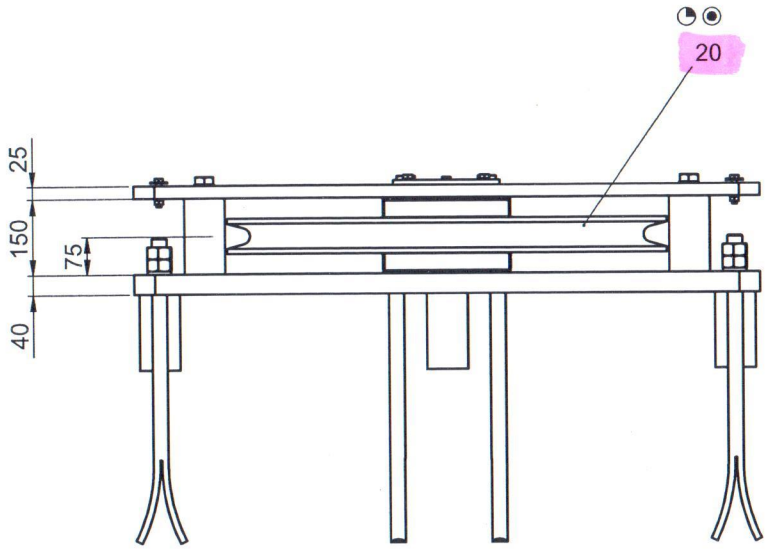

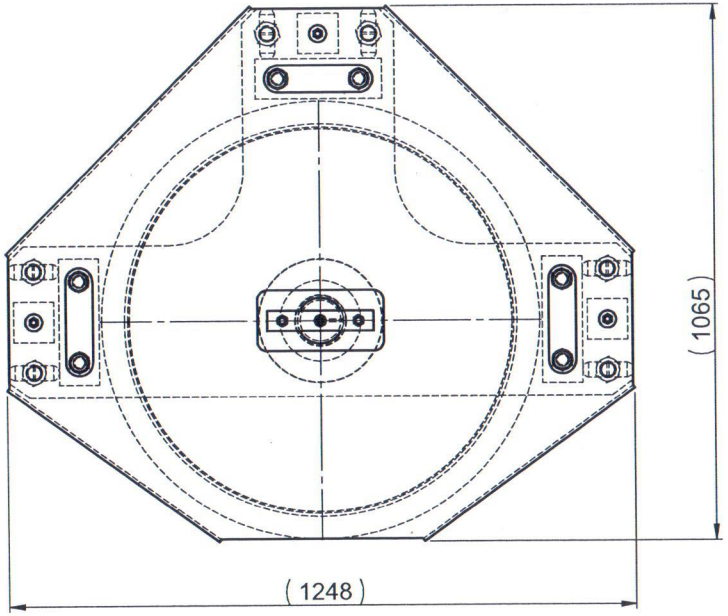

○	Ежегодно
◑	Раз в полгода
◔	Ежеквартально
●	Ежемесячно
◉	Еженедельно
◕	Контроль / смазка
⊜	См. отдельное руководство по эксплуатации и таблицу смазочных веществ изготовителя

○	Jährlich
◑	Halbjährlich
◔	Vierteljährlich
●	Monatlich
◉	Kontrollieren
◕	Reinigen
⊜	siehe getrennte Betriebsanleitungen und / oder Schmierstofftabellen

Fertiggewicht: 550,8 kg	Projekt-Nr.:	SE1 Nr.:	x ausführen
		SE2 Nr.: bei Bedarf	Datum:
Farbgebung: RAL		In Betrieb gegeben von:	Tel.:

Fertigungs-Nummer:

Stückliste in Navision

Vollert

Vollert Anlagenbau GmbH
Stadtseestr. 1 · 75185 Wainsberg - Germany
tel. +49(0)7134 52 0 · fax +49(0)7134 52 203
info@vollert.de · www.vollert.de

Allgemeintoleranz ISO 2768-1m und 2768-2L | Format: A3 | Blatt 1 von 1

	Tag	Name
Gez.	15.1.2014	E.Cirak
Gepr.		

Maßstab: 1:10

Seilrollenhalter

SRH 790-870 D30 ZSB LI

Zeichnung-Nr.: EK-E062882 0

Art.-Nr.: 62882

Zeichnungen, Modelle, Schablonen etc. bleiben unser ausschliessliches Eigentum. Sie werden nur zu dem vereinbarten Zweck anvertraut. Kopien oder sonstige Vervielfältigungen einschliesslich der Speicherung, Verarbeitung und Verbreitung unter Verwendung elektronischer Systeme duerfen nur zu dem vereinbarten Zweck angefertigt werden. Weder Originale noch Vervielfältigungen duerfen Dritten ausgehaendigt oder in sonstiger Weise zugaenglich gemacht werden.

Kennzeichen	Art der Änderung	Datum	Name

SWx Kunde-Zeichng.-Nr.: